TOWER LIGHT

ISO 9001 Registered Firm

BEDIENUNGSHANDBUCH
Mod. LINK TOWER 7mt 4x400W METALLIODID

OWNER'S MANUAL
Mod. LINK TOWER 7m 4x400W METAL HALIDE

TL003-01-00-05
09-01-2012

1. CE - KENNZEICHNUNG - *CE MARK*

Das CE-Zeichen (Europäische Gemeinschaft) bestätigt, dass das Produkt unter Einhaltung der wichtigsten Sicherheitsanforderungen, die die Richtlinien der Europäischen Gemeinschaft vorschreiben, hergestellt wurde.

The CE mark (European Community) certifies that the product complies with essential safety requirements provided by the applicable Community Directives.

2. GEBRAUCH UND WARTUNG - *USE & MAINTENANCE*

Lieber Kunde, wir bedanken uns dafür, dass Sie unser Produkt gewählt haben. Dieses Handbuch enthält alle Informationen, die für den Gebrauch und die allgemeine Wartung der Flutlichtmasten nötig sind.

Dear Customer, many thanks for the purchase of our product. This manual draft all the necessary information for use and the general maintenance of the lighting tower.

Die Verantwortung für den guten Betrieb liegt beim Bewußtsein des Bedieners.

The responsibility of the good operation depends on the sensibility of the operator.

Vor der Installation der Maschine und auf jeden Fall vor der jedem Gebrauch muss das Bedienungs- und Wartungshandbuch aufmerksam gelesen werden. Sollten dabei Zweifel oder Unklarheiten auftreten wenden Sie sich direkt an die Herstellerfirma TOWER LIGHT S.r.l. unter der Nummer.

Before install the machine and however before every operation, read carefully the following manual of instruction and use. If this manual were not perfectly clear or comprehensible, contacted directly TOWER LIGHT S.r.l. at the number:

+39 0382 567011

Das vorliegende Handbuch ist integrierender Bestandteil der Maschine und muss daher die Maschine 10 Jahre lang ab Inbetriebnahme begleiten, auch im Falle von Eigentumswechsel.

The present manual of instruction is integrating part of the machine and must follow the cycle of life of the machine for 10 years from the putting in service, also in case of transfer of the same one to another user.

Die im vorliegendem Handbuch enthaltenen Daten und Fotografien können ohne Vorankündigung verändert werden.

Specifications and pictures of the present catalogue, are subject to modification without prior notice.

3. TECHNISCHE DATEN - *TECHNICAL SPECIFICATION*

3.1 VERSORGUNG– *INPUT*

230 V – 50 Hz

3.2 FLUTLICHTMAST - *LIGHTING TOWER*

Maximale Höhe	**7 m**	*Maximum height*
Heben	**Manuell - *Manual***	*Raising*
Querschnitte	**5**	*Section*
Seil für Abwärts- und Aufwärtsbewegung	**Inox 133 Drähte - *Inox 133 wires***	*Raising and lowering cable*
Elektrisches Spiralkabel	**7G1,5 mmq**	*Electrical coiled cable*
Elektrisches Kabel zur Verkabelung der Scheinwerfer	**H07RN-F**	*Electrical cable for the lightingsystem*
Bruchlast des Kabels	**1000 kg**	*Maximum cable load*
Maximale Stabilität bei Wind	**80 km/h**	*Maximum wind stability*
Mindestausmaß (Länge x Breite x Höhe mm)	**1200 x 800 x 2330**	*Mindestausmaß (Länge x Breite x Höhe mm)*
Maximale Ausmaße (Länge x Breite x Höhe mm)	**1800 x 1400 x 7000**	*Mindestausmaß (Länge x Breite x Höhe mm)*
Gewicht	**244 kg**	*Weight*

4. BEDIENUNGSANWEISUNGEN - *OPERATING INSTRUCTIONS*

4.1 TRANSPORT DES FLUTLICHTMASTENS – *TRANSPORT OF THE LIGHTING TOWER*

Für den Transport des Flutlichtmastens LINK TOWER gibt es verschiedenen Möglichlkeiten.

Die Struktur kann mit einem Hubstapler gehoben werden, wobei man die Gabeln des Staplers in die vorgesehenen seitlichen "Taschen" einfügt (Abb. 1).

There are many options to move LINK TOWER.

It is possible to raise the structure through a forklift, using the lateral pockets prearranged for the insertion of the forks (Fig. 1).

(Abb. 1)

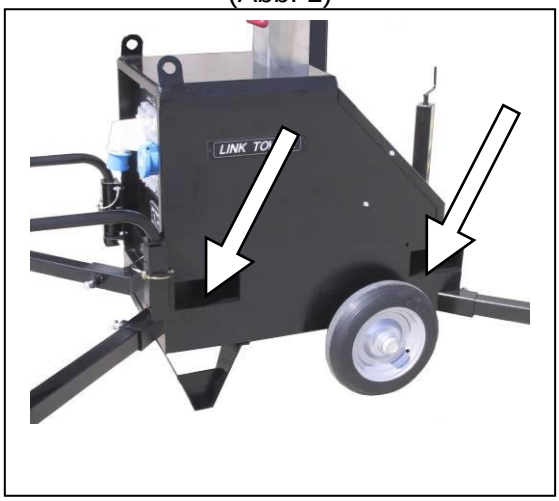

Außerdem kann die Struktur mittels geeigneter Seile gehoben werden, die in die Ösen an der vorderen (Abb. 2) und hinteren (Fig. 3) Seite des Flutlichtmastens eingefügt werden.

It is also possible to raise the structure through ropes to insert into the big eyes placed on the frontal (Fig. 2) and rear (Fig. 3) side of the lighting tower.

(Abb. 2)

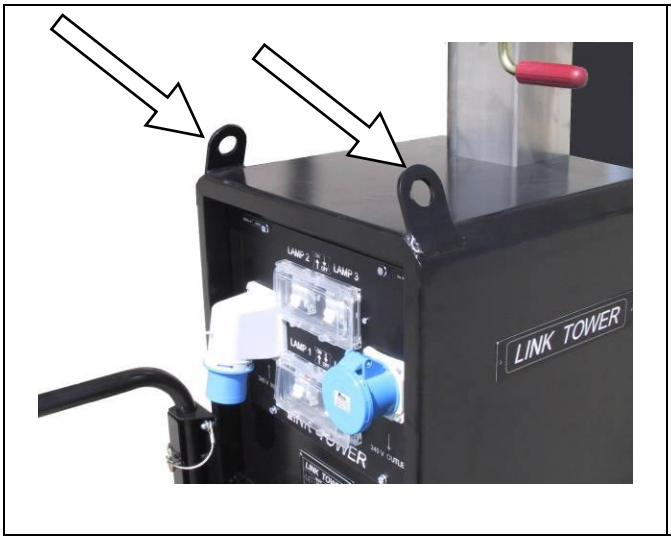

(Abb. 3)

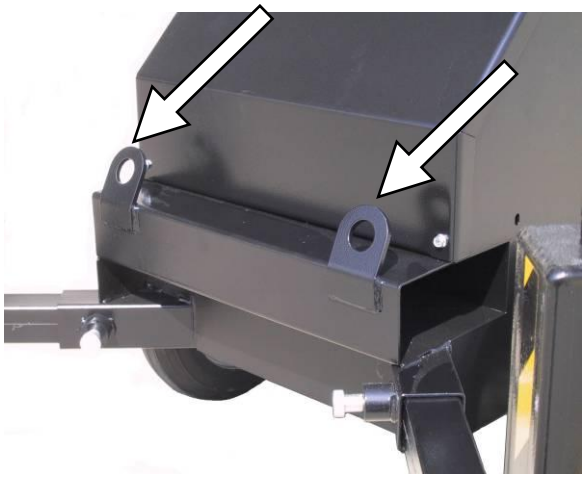

Zuletzt kann der Flutlichtmasten auch mittels eines zentralen Hakens gehoben werden (Abb. 4).

It is also possible to raise the lighting tower through the central hook (Fig. 4)

(Abb. 4)

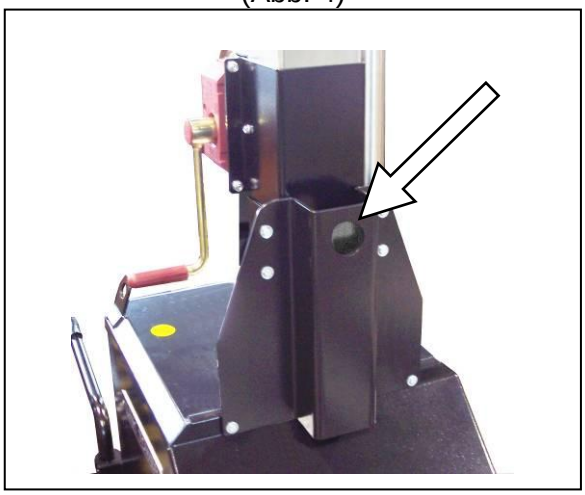

4.2 POSITIONIERUNG DES FLUTLICHTMASTENS - *LIGHTING TOWER POSITIONING*

Der Flutlichtmast muss auf einer ebenen Fläche positioniert werden, wobei darauf zu achten ist, 10° Neigung nicht zu überschreiten.

Position the lighting tower on a flat surface, taking care not to exceed 10° of inclination.

Es wird empfohlen, die Struktur an einem stabilem Ort zu platzieren, dessen Bodenkonsistenz überprüft werden muss, um eine sichere Aufstellung der Stabilisatoren zu gewährleisten.

It is recommended to place the structure in a stable place, by verifying the consistence of the earth to allow a sure support to the stabilizers.

Sollte der Flutlichtmast an einen Motorgenerator angeschlossen sein, muss ein offener und gut gelüfteter Ort ausgewählt werden und dafür gesorgt werden, dass die Abgase fern von der Arbeitszone abgeleitet werden.

Choose an open location and very ventilated taking care that the discharge of the exhaust gases happens far from the work-zone.

Sicherstellen, dass ein kompletter Luftaustausch garantiert ist und dass die warme ausgestoßene Luft nicht im Inneren der Einheit umläuft und so eine gefährliche Temperaturerhöhung herbeiführt.

Check that there is a complete change of air and the hot air expelled don't circulate into the group in way that it's caused a dangerous elevation of the temperature.

4.3 ERDUNG – *EARTHING*

Die Erdung des Flutlichtmastens mit Hilfe der entsprechenden Klemme ausführen (**21**)

*Connect the unit to the earth, through the clamp (**21**).*

Die Erdung der Einheit muss mit einem Kupferkabel mit einem Querschnitt nicht kleiner als 6 mm² erfolgen.

The unit must be connected to earth using a copper cable with a minimum cross-section of 6 mm².

Der Hersteller ist nicht verantwortlich für eventuelle Schäden, die auf eine fehlende Erdung der Einheit zurückzuführen sind.

The manufacturer is not responsible for any damage caused by failure of the earthing.

4.4 ELEKTRISCHER ANSCHLUSS - *ELECTRICAL CONNECTION*

Sicherstellen, dass die Wärmeschutzschalter am Flutlichtmasten in Position stehen“OFF”.

Check that the circuit breakers placed on the frontal board of the lighting tower are in “OFF” position.

Da der Flutlichtmasten für die Serienschaltung ausgestattet ist, können mit einer einzigen Energiequelle bis zu 4 Einheiten LINK TOWER 7m angeschlossen werden, wodurch circa 8000 ma beleuchtet werden können.

Is it possible to link in series a maximum of 4 LINK TOWER with only a power system which will illuminate an area of 8000 mq.

Um die Einheiten in Serie zu schalten, verwenden Sie die dazu vorgesehenen Stecker und Dosen an der Vorderseite (Abb. 5).

In order to connect the units use sockets and plugs previewed to the scope on the control panel (Fig. 5).

ACHTUNG! Der Stecker /Abb.5-A) darf nicht als Hilfsstecker verwendet werden, um Arbeitswerkzeuge zu versorgen.

WARNING! The socket (Fig. 5-A) must not be used as an auxiliary power in order to feed working tools.

(Abb. 5)

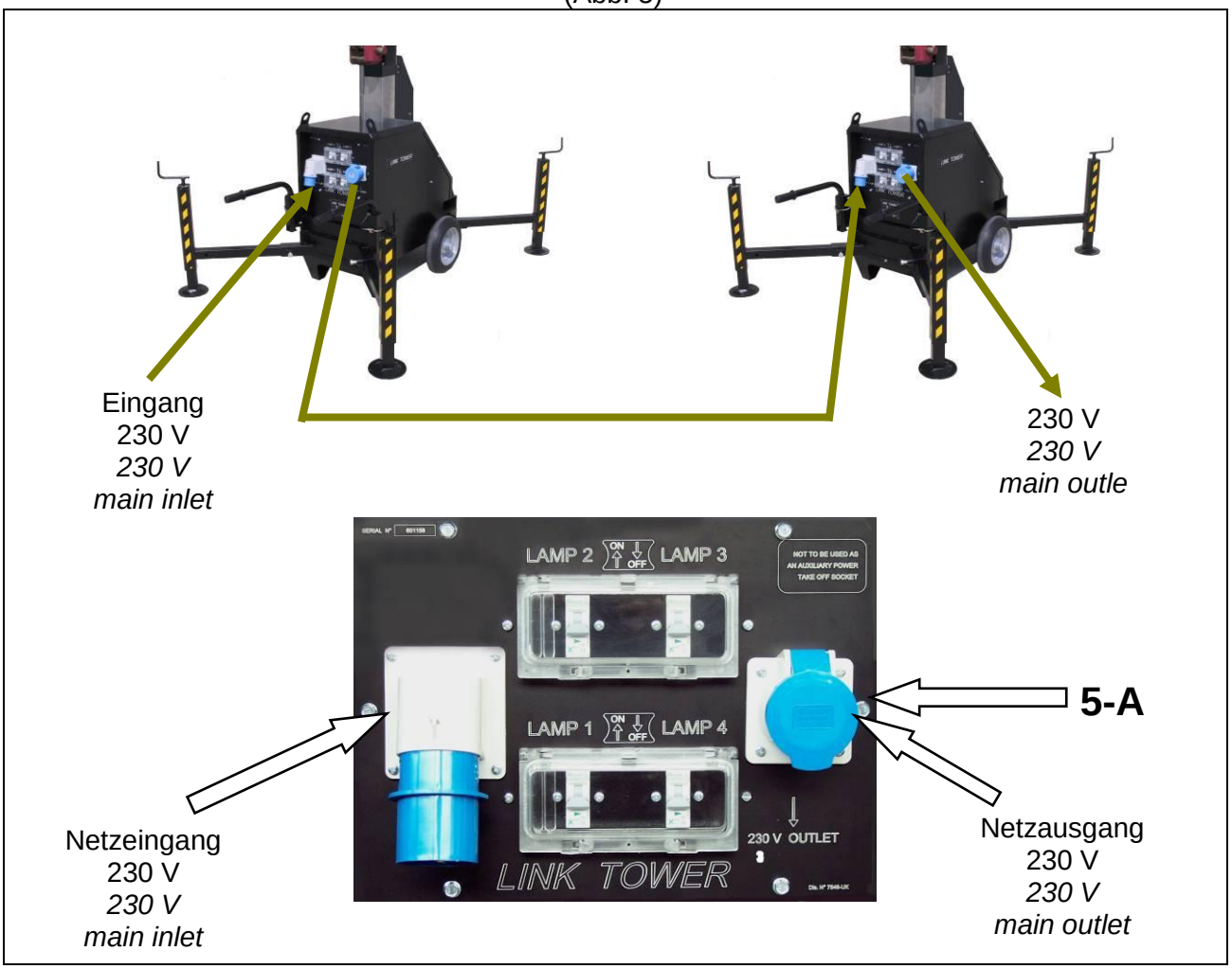

4.5 EINSATZ DES FLUTLICHTMASTENS– *USE OF LIGHTING TOWER*

Das Gelenkkreuz des Flutlichtmastens wird in einer Kartonschachtel verpackt geliefert.

At the moment of purchase the lighting tower cruise is delivered packet to the inside of a cardboard.

Das Kreuzgelenk des Flutlichtmastens in die Struktur einfügen (Abb. 8).

Put the cruise inside the last section of the tower (Fig. 8).

Den Stecker in die 6-polige Dose stecken (Abb. 9).

Connect the 6 pins plug to the socket (Fig. 9).

(Abb. 8)

(Abb. 9)

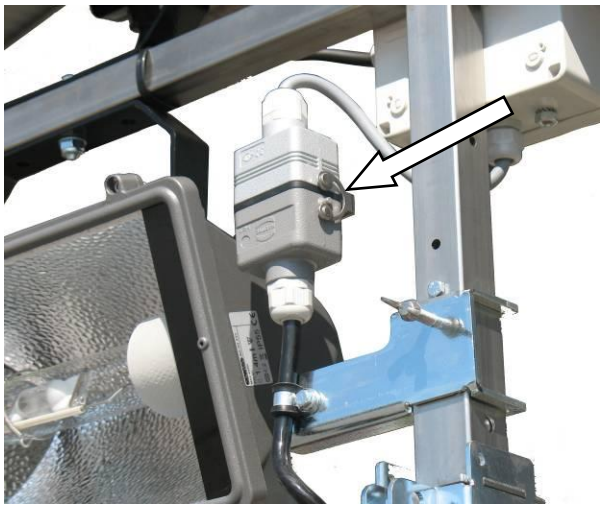

Zum Transport des Flutlichtmastens den Blockierungsstecker der Griffe aushaken und den Zapfen herausziehen. Die Griffe zu sich hin ziehen und mithilfe des zuvor herausgezogenen Zapfens blockieren (Abb. 10).

In order to carry the lighting tower uncouple the hadles' stopping hook and extract the pin. Rotate the handles towards itself and block them using the pin previously removed (Fig. 10).

(Abb. 10)

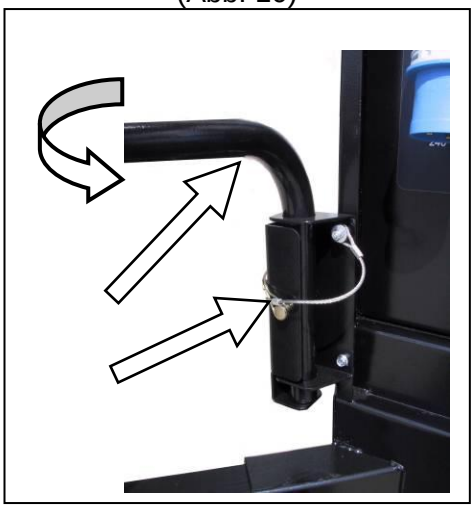

Die Stützen ausfahren, die Zapfen aus ihren Sitzen aushaken (Abb. 11) und mit der Hand herausziehen, bis die Zapfen das Herausragen des Rohrs blockieren (Abb. 12). Sicherstellen, dass die Zapfen in ihre Blockierungssitze an den Rohren eintreten.

Die Stützen mit dem Drehknauf einfahren (Abb. 12).

Extract 2 front stabilizers, unhooking the pins from their hole (Fig. 11) and then proceed manually to the extraction, in this way the hinges will block the exit of the tubular (Fig. 12). Check that the hinges enter in the respective blocking hole of the different tubular.

Lower the stabilizers through the handle (Fig. 12)

(Abb. 11)

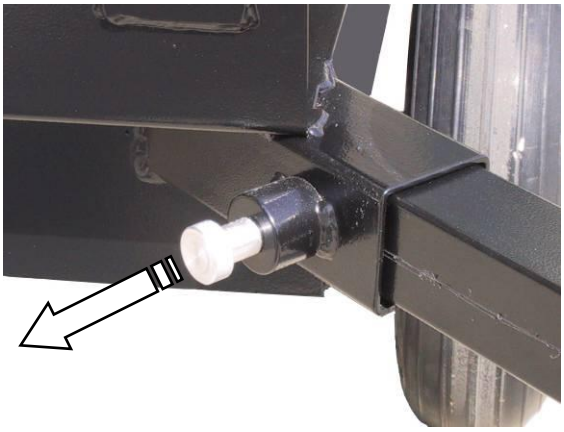

(Abb. 12)

Achtung!!! Niemals den Teleskopmast ausfahren, wenn die Stützen nicht korrekt herausgezogen sind.

WARNING! It is not possible to raise the mast if all stabilizers are not correctly extracted.

Den Lichtturm mit Hilfe der manuellen Winde mit automatischer Bremse nach Belieben ausfahren, dazu dreht man die Kurbel in Uhrzeigersinn. Hat man die maximale Höhe erreicht, steigen die Teleskopteile nicht weiter und es ist jetzt unmöglich auf die Winde einzuwirken (Abb. 14).

Am ersten Abschnitt des Teleskopmastes ist die Seriennummer des Mastes positioniert (Abb.15)

Raise the tower to the best solution used the manual winch rotating the crank in clockwise direction. Arrived to the maximum height sections stop to raise and will result impossible continue to operate on the winch (Fig. 14).

On the first section of the telescopic mast is indicated the serial number of the mast (Fig. 15).

(Abb. 14)

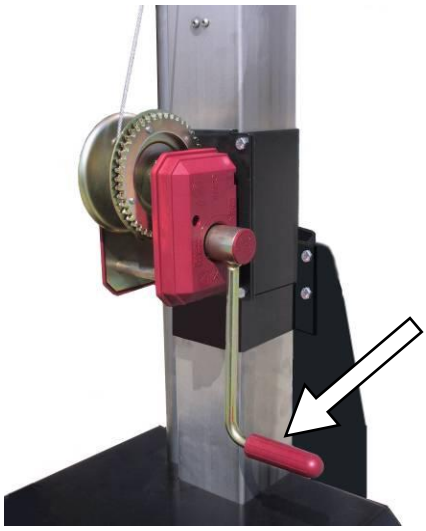

(Abb. 15)

ACHTUNG: Es ist streng verboten,die Stützen auszufahren, wenn der Lichtturm sich in maximaler Höhe in vertikaler Position befindet.

ACHTUNG: Der Flutlichtmast besitzt eine Windstabilität von circa 80 km/h bei maximaler Höhe. Wird er in windigen Zonen benutzt, muss man sehr vorsichtig vorgehen und den Teleskopmast sofort einfahren.

WARNING! it is strictly prohibited to raise the stabilizers when the lighting tower is in vertical position at the maximum height.

WARNING: the lighting tower is prearranged to resist to 80 km/h wind speed at the maximum height. In case of using in windly places, be careful and lower timely the telescopic mast.

Über die entsprechenden Thermosicherheitsschalter am Paneel der Steuereinheit des Flutlichtmastens schaltet man jetzt die Lampen ein.

Die erste Lampe mit dem Schalter (Abb. 16) einschalten; lassen Sie sie 2 Minuten lang warm werden, dann schalten Sie die nachfolgenden Lampen je mit den entsprechenden Schaltern ein und denken Sie dabei stets daran, zwischen einem Einschalten und dem nachfolgendem 2 Minuten vertstreichen zu lassen.

Proceed to light the lamps through the relatives circuit breakers placed on the front panel of the lighting tower.

Light the first lamp (Fig. 16) and allow 2 minutes for it to warm up, then light the next lamps, remembering to allow each lamp to warm up for 2 minutes.

(Abb. 16)

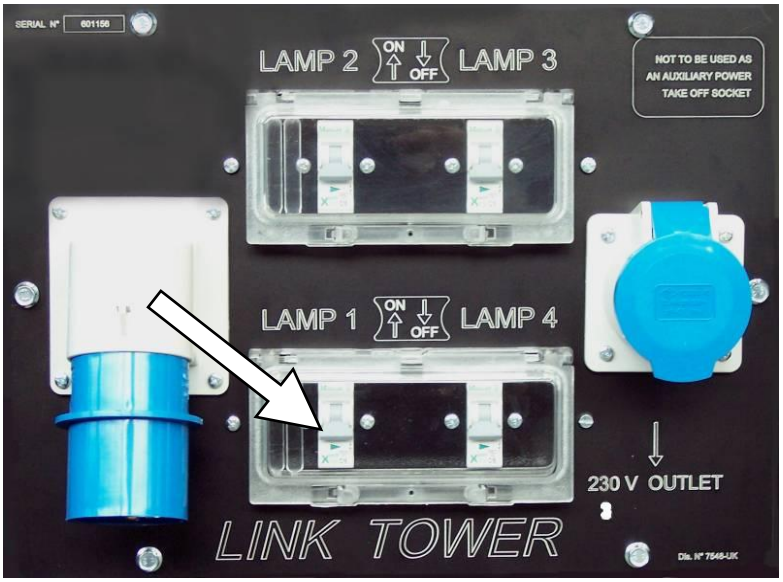

Im Falle eines ungewollten Ausschaltens muss man abwarten, dass die Lampe abkühlt (ca. 7 Minuten) bevor sie wieder eingeschaltet werden kann, dies aufgrund der hohen Zündspannung ,die bei einem Wiedereinschalten im warmen Zustand nötig wäre.

In case of accidental putting out it is* necessary *to wait the cooling of the lamp (about 7 minutes) before a new lighting, because of the high tension that would be necessary for a hot ignition.

5. AUSWECHSELN DER LAMPE UND DES GLAS DES SCHEINWERFERS – *REPLACEMENT OF THE LAMPS AND FLOODLIGHT'S GLASS*

Beim Auswechseln einer Lampe oder des Scheinwerferglases geht man wie folgt vor: Lösen Sie vollständig die Verschlussschrauben **1** und **4** ; dann die Verschlußschrauben **3** und **2** mit einem Schlüssel für Zylinderkopfschrauben mit Innensechskant bis zum Zylinderanschlag lösen; der Rahmen bleibt während der Wartung am Gehäuse angehakt. Die Lampe oder das Glas auswechseln. Beim Schließen des Rahmens am Gerätegehäuse müssen die Schrauben, die die Dichtung festdrücken gleichmäßig festgezogen werden, um die Schutzklasse zu garantieren. Anziehdrehmoment: 7 Nm.

*In case of replacement of the lamps or the floodlight's glass, unscrew the lock screws **1** and **4** and loosen the lock screws **3** and **2** until the little roller with an allen wrench; the frame remains hanging to the housing during maintenance. Replace the lamp or the glass. When the frame is closed back on the luminaire housing, tighten evenly the screws fixing the gasket, to ensure the specified degree of protection. Tightening torque: 7 Nm.*

N.B.: Die zwei Scheinwerfer unter den Schrauben, die den Rahmen stützen, wenn er geöffnet ist, befinden sich oben; daher muss während des Auswechselns der Glühbirne der Deckel des Scheinwerfers mit den Händen gehalten werden

***N.B.:** in the 2 inferior floodlights the screws that support the frame when opened are situated on the superior side, therefore it is necessary to sustain manually the cover during the operations of lamp's replacing.*

Wir empfehlen die Lampe NARVA-G.L.E. NACHROMA NCT 1000 W 230 V. Falls man die Lampe eines anderen Herstellers benutzt, muss diese die folgenden Charakteristiken aufweisen:

It is recommended the use of the lamp NARVA-G.L.E. NACHROMA NCT 400 W 230 V or similar but necessarily correspondent to characteristic following:

Lampentyp: Metalliodid

Anschluss: E40

Nennleistung: 400 W

Lampenspannung: 230 V – 50 Hz

Lampenversorgung: 9,5 ÷ 10,5 A

Type of lamp: metal halide

Base: E40

Nominal power: 400 W

Nominal voltage: 230 V – 50 Hz

Operating current: 9,5 ÷ 10,5 A

6. ERSATZTEILE – *SPARE PARTS*

6.1 ERSATZTEILLISTE BAUTEILE AUS STAHL - *SPARE PARTS LIST FOR CARPENTRY*

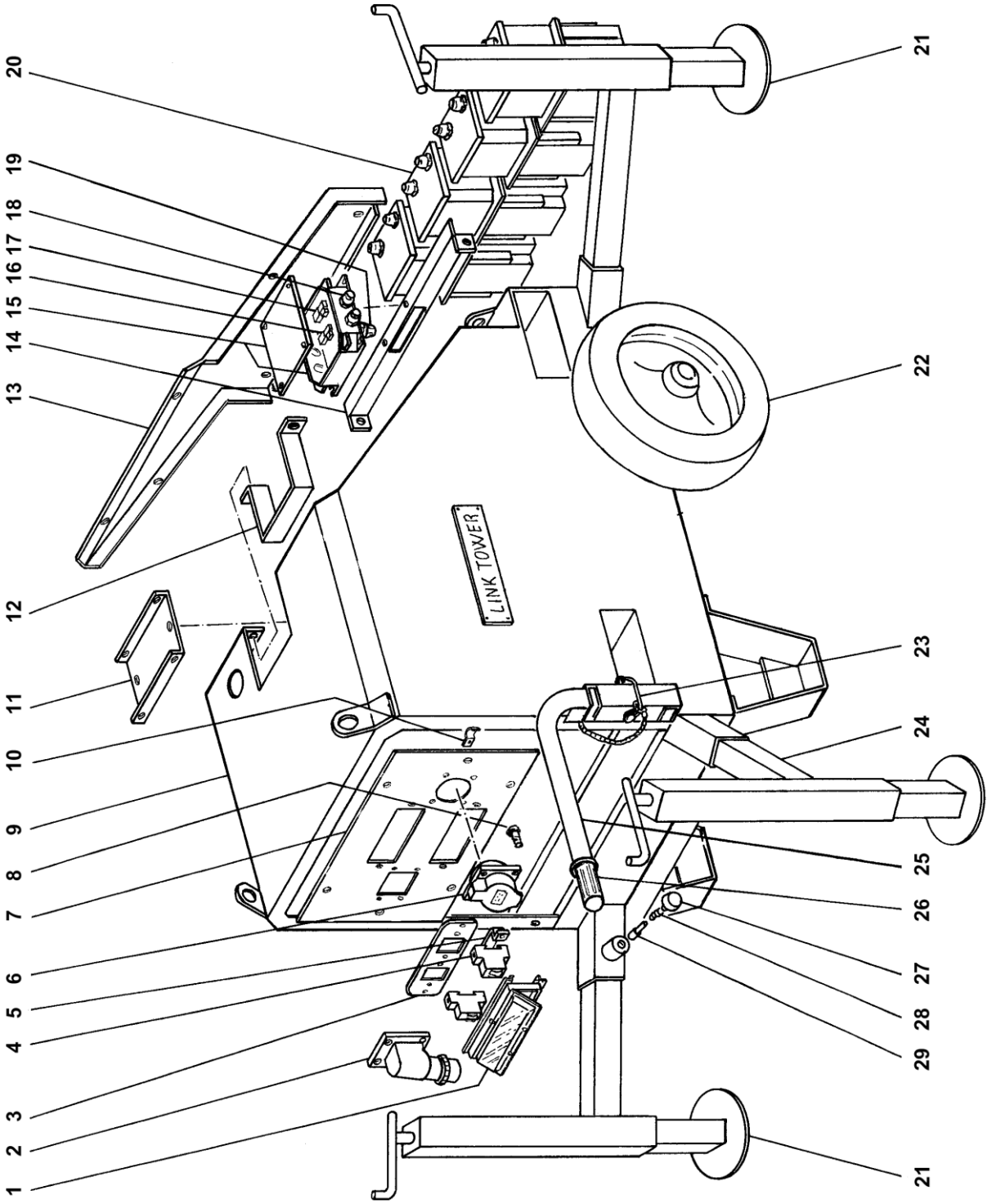

LINK TOWER 7 mt 4x400W METAL HALIDE

Position ***Items***	**Code** ***Code***	**Beschreibung**	***Denomination***
1	7234	Schutzdeckel für Thermosicherheitschalter	*Circuit breaker protection*
2	9229	Stecker 90° 230 V 32 A 2p+T EWG	*230 V 32 A 2p+T EEC single phase plug*
2	10285	Stecker 90° 230 V 16 A 2p+T IP 67 EWG (auf Anfrage)	*230 V 16 A 2p+T IP 67 EEC single phase plug (On request)*
3	7117-8-Z	Halterungsplatte Wärmeschutrzschalter	*Circuit breaker support*
4	7108	Schalter mit Überhitzungschutz 16 A	*16 A circuit breaker*
5	6168	Drahtbrücke für Thermosicherheitschalter	*Circuit breaker support*
6	9222	Buchse einphasig 230 V 32 A 2p+T EWG	*230 V 32 A 2p+T EEC single phase socket*
6	9423	Buchse einphasig 230 V 16 A 2p+T IP 67 EWG (auf Anfrage)	*230 V 16 A 2p+T EEC single phase socket (On request)*
7	7825	Aluminiumplatte serigrafiert	*Aluminium front plate*
7	7221-13-S	Aluminiumplatte serigrafiert (auf Anfrage für Versorgung 230 V 16 A)	*Aluminium front plate (On request for 230 V 16 A input)*
8	6840	Messingzugstange Erdung	*Earth connection tie-rod*
9	7533	Rahmen	*Frame*
10	7531	Schelle N15/15	*N15/15 clamp*
11	7539	Flansch Masthalterung	*Mast support flange*
12	7538	Befestigungsband Mast	*Mast fixing band*
13	7540	Abdeckung Rahmen	*Frame cover*
14	7416	Befestigungsplatte Düsentriebwerk	*Ballasts fixing bracket*
15	7737	Box elektrische Kontakte	*Electrical terminal box*
16	6241	Klemme Z6-1	*Z6-1 clamp*
17	7126	Klemme Z10-1	*Z10-1 clamp*
18	7781	Kabelschuh PG13,5	*PG13,5 wire holder*
19	1061	Kabelverschraubung ½" GAS	*½" GAS sheath clamp*
20	7543	Düsentriebwerk 400 W	*400 W ballast*
21	11298-Z	Stabilisator	*Stabilizer*
22	7536	Rad	*Wheel*
23	7547	Griffsperre komplett	*Handle stopping hook assembly*
24	11297-Z	Stabilisator	*Stabilizer*
25	7578	Griff	*Handle*
26	1024	Drehknopf aus Gummi	*Rubber grip handle*
27	5010	Knauf	*Knob*
28	5009	Feder	*Spring*
29	5008	Zapfen	*Pin*

6.2 ERSATZTEILLISTE TELESKOPMAST – *SPARE PARTS LIST FOR TELESCOPIC MAST*

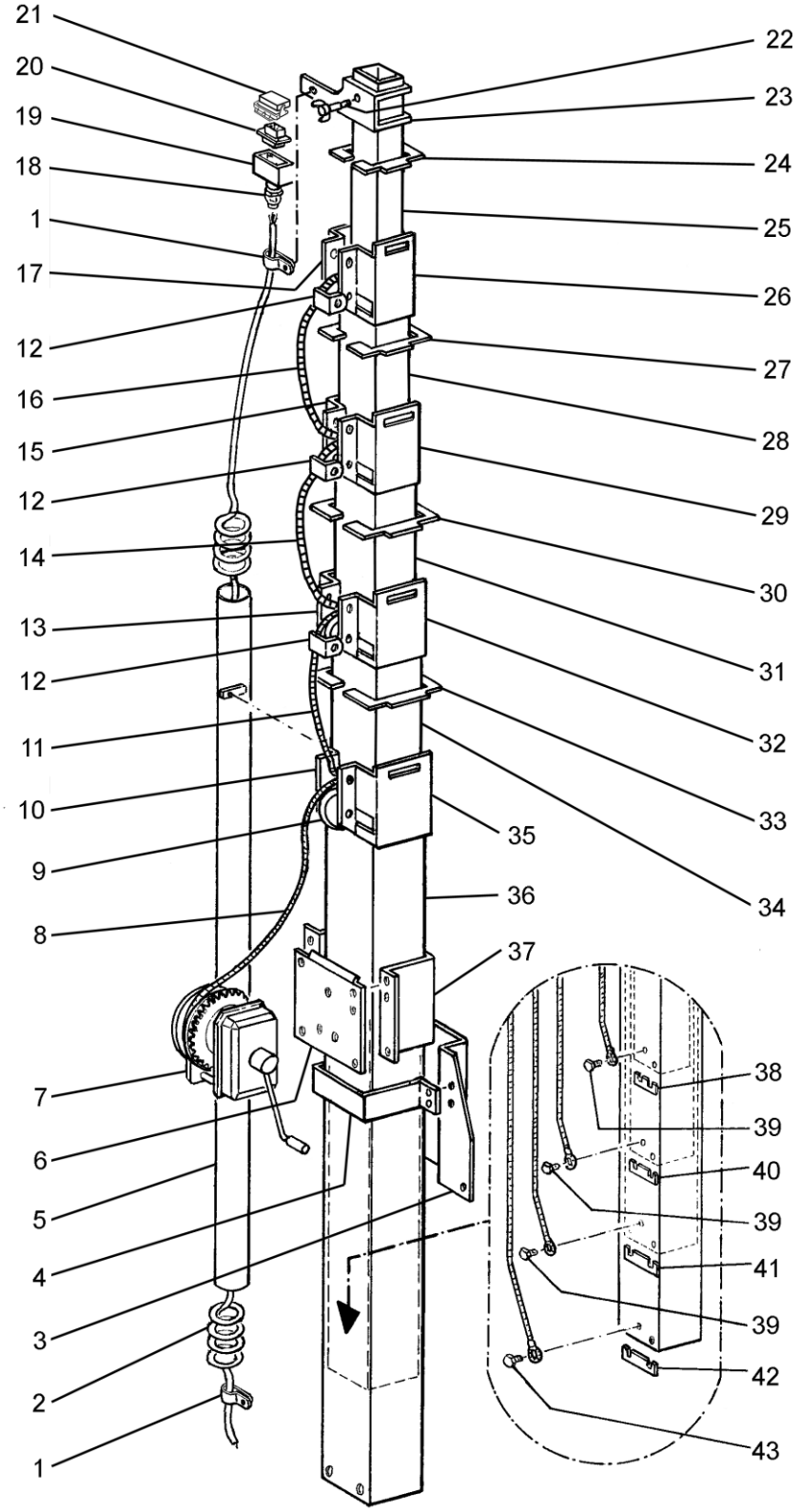

LINK TOWER 7 mt 4x400W METAL HALIDE

Position ***Items***	**Code** ***Code***	**Beschreibung**	***Denomination***
1	1055	Schelle N10/15	*N10/15 clamp*
2	6437	Spiralkabel	*Turn cable*
3	8039-3-Z	Haken	*Hook*
4	8039-4-Z	Band für Haken	*Band for hook*
5	7546	Führungsrohr Kabel	*Cable holder hose*
6	7174-1-Z	Windenhalterung	*Winch support*
7	7060	Winde manuell (501)	*Winde manuell (501)*
8	13486	Stahlkabel 1°Teil (l 2400 Ø 5)	*1°section steel cable (l 2400 Ø 5)*
9	6228	Rad für Stahlkabel	*Wheel for steel cable*
10	7170-SX-Z	Bügel links für Mast 1° Teil	*Left bracket for 1° section mast*
11	13489	Stahlkabel 2°Teil (l 1340 Ø 5)	*2°section steel cable (l 1340 Ø 5)*
12	7157-Z	Platte Abrollschutz	*Plate bar for klip*
13	7143-SX-Z	Bügel links für Mast 2° Teil	*Left bracket for 2° section mast*
14	13488	Stahlkabel 3°Teil (l 1350 Ø 5)	*3°section steel cable (l 1350 Ø 5)*
15	7144-SX-Z	Bügel links für Mast 3° Teil	*Left bracket for 3° section mast*
16	13487	Stahlkabel 4°Teil (l 1360 Ø 5)	*4°section steel cable (l 1360 Ø 5)*
17	7145-SX-Z	Bügel links für Mast 4° Teil	*Left bracket for 4° section mast*
18	13359	Kabelschuh PG16	*PG16 wire holder*
19	7569	Terminal box 6-polig	*6 poles terminal box*
20	7571	Buchseneinsatz Klemmenbrett 6-polig	*6 poles female terminal board*
21	11231	Decking	*Cover*
22	1074	Blockierungsschraube	*Special screw*
23	7542-Z	Blockierungsplatte Scheinwerferhaltestange	*Stopping lights plate*
24	7148	Führungsbügel Mast 4° Teil	*Flange for 4° section mast*
25	7140	Mast (5° Teil)	*5° section mast*
26	7145-DX-Z	Bügel rechts für Mast 4° Teil	*Right bracket for 4° section mast*
27	7147	Führungsbügel Mast 3° Teil	*Flange for 3° section mast*
28	7139	Mast (4° Teil)	*4° section mast*
29	7144-DX-Z	Bügel rechts für Mast 3° Teil	*Right bracket for 3° section mast*
30	7146	Führungsbügel Mast 2° Teil	*Flange for 2° section mast*
31	7138	Mast (3° Teil)	*3° section mast*
32	7143-DX-Z	Bügel rechts für Mast 2° Teil	*Right bracket for 2° section mast*
33	7171	Führungsbügel Mast 1° Teil	*Flange for 1° section mast*
34	7137	Mast (2° Teil)	*2° section mast*
35	7170-DX-Z	Bügel rechts für Mast 1° Teil	*Right bracket for 1° section mast*
36	7257	Mast (1° Teil)	*1° section mast*
37	7173-Z	Befestigungsband Winde	*Winch fixing band*
38	7151	Platte für Mast 5° Teil	*Plate for 5° section mast*
39	7161	Befestigungsschraube Stahlkabel	*Steel cable fixing screw*
40	7150	Platte für Mast 4° Teil	*Plate for 4° section mast*
41	7149	Platte für Mast 3° Teil	*Plate for 3° section mast*
42	7172	Platte für Mast 2° Teil	*Plate for 2° section mast*
43	9098	Schraube für Edelstahlkabel	*Steel cable screw*

6.3 ERSATZTEILLISTE FLUTLICHT-AGGREGAT – *SPARE PARTS LIST FOR FLOODLIGHTS GROUP*

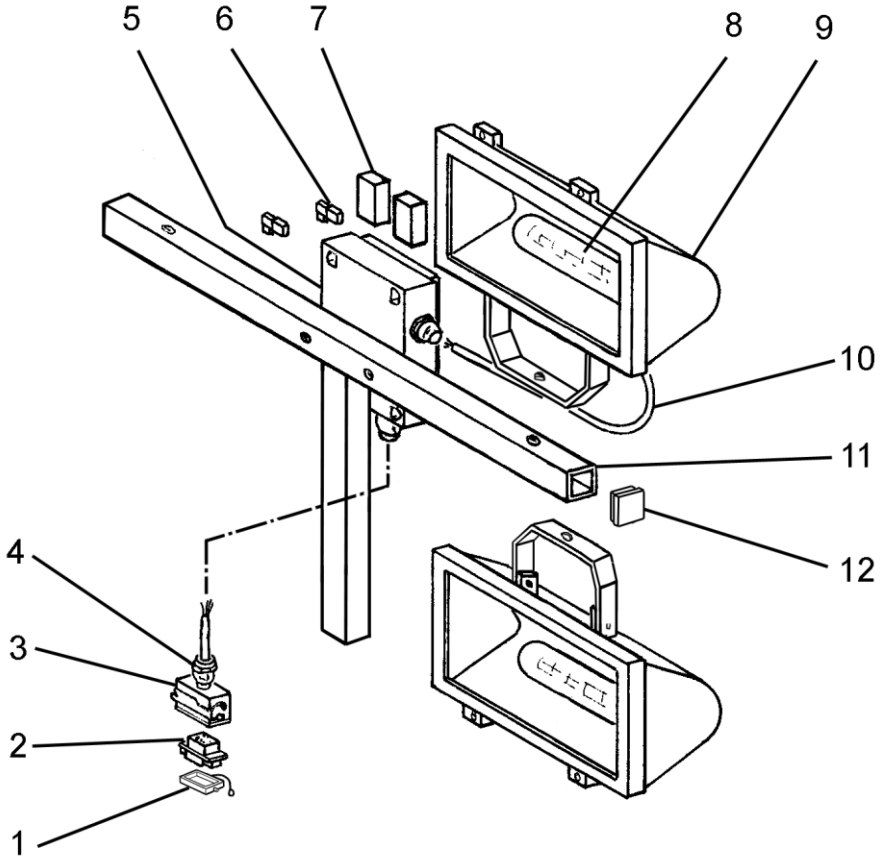

Position *Items*	Code *Code*	Beschreibung	*Denomination*
1	11232	Decking	*Cover*
2	7570	Steckereinsatz Klemmenbrett 6-polig	*6 poles male terminal board*
3	7568	Terminal box mit Haken 6-polig	*6 poles with hook terminal box*
4	13359	Kabelschuh PG16	*PG16 wire holder*
5	7739	Box elektrische Kontakte	*Electrical terminal box*
6	7126	Klemme Z10-1	*Z10-1 clamp*
7	7606	Zündelement 400 W	*400 W igniter*
8	7544	Metalliodid-Lampe 400 W	*400 W metal halide lamp*
9	10547	Scheinwerfer komplett mit Glas	*Floodlight with glass*
9	11008	Glas für Scheinwerfer	*Glass for floodlight*
10	CA010301 5-1000	Elektrisches Kabel H07RNF3G1,5 (l. 1000)	*H07RNF3G1,5 electric cable (l. 1000)*
11	7602	Kreuzgelenk Scheinwerferhalterung	*Floodlights support cruise*
12	10256	Endkappe gerippt	*Cap*

7. SCHALTPLAN - *WIRING DIAGRAM*

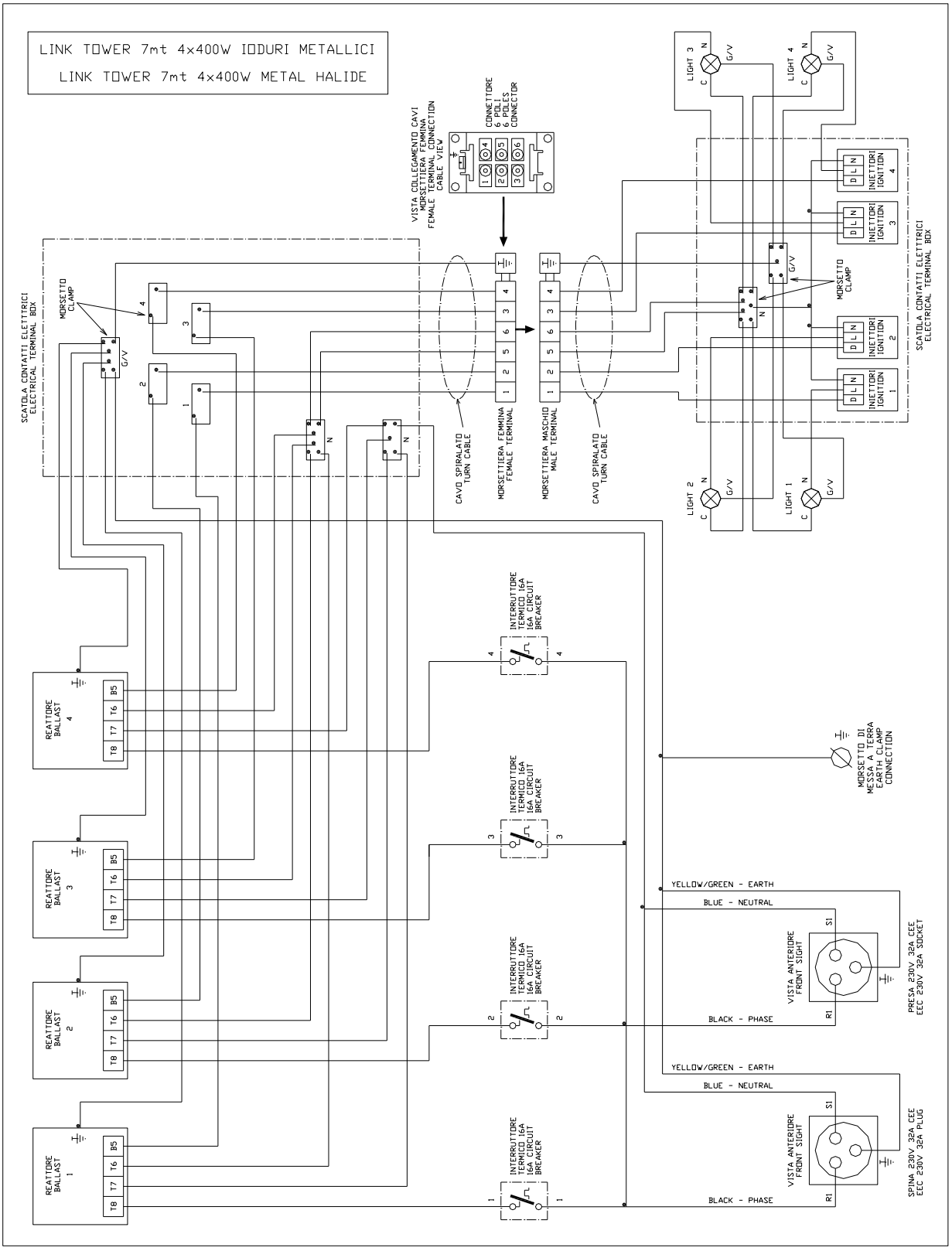

8. GARANTIE - *WARRANTY*

TOWER LIGHT S.r.l. garantiert die eigenen Produkte, wenn keine Änderungen daran vorgenommen wurden, 12 (zwölf) Monate lang ab Aushändigung an den Benutzer.

Innerhalb diese Zeitspanne verpflichtet sich TOWER LIGHT S.r.l. dazu, bei den eigenen autorisierten Werkstätten die beschädigten Bauteile auswechseln oder reparieren zu lassen, wenn Material-, Herstellungs bzw. Montagefehler vorliegen.

Die Entscheidung, ob ein defektes Bauteil ausgewechselt oder repariert wird, steht dem unanfechtbaren Urteil von TOWER LIGHT S.r.l. oder der autorisierten Werkstatt zu.

Im Ausland besteht die Garantie in der Lieferung der Bauteile, die sich aufgrund eines offensichtlichen Herstellungsfehlers als nicht mehr verwendbar herausstellten. Die Garantie wird nach einer Untersuchung der defekten Teile vonseiten von TOWER LIGHT S.r.l. zugestanden. Die Kosten für die Reise, Kost und Logie des für die Reparaturen in Garantie zuständigen Personals gehen zulasten des Benutzers, sowie die Kosten für die Verpackung und den Transport der defekten und auszuwechselnden Teile. In keinem Fall kann der Käufer die Auflösung des Vertrags fordern oder Schadensersatz, weil die Maschine nicht in Betrieb genommen werden kann.

Die vorliegende Garantie schließt nicht die Startbatterie und die Diesel- oder Benzinmotore, die an den Geräten vonTOWER LIGHT S.r.l montiert sind ein; für diese ist direkt der Hersteller zuständig.

Die Garantie verfällt, wenn:

- der Kunde die vertraglichen Zahlungspflichten nicht eingehalten hat;
- die werkseitig angebrachten Siegel beschädigt wurden.
- Demontagen, Reparaturen oder Veränderungen von Personal ausgeführt wurden, die nicht zum Kundendienstnetz von TOWER LIGHT S.r.l. gehören.
- das Gerät auf unvorsichtige oder nachlässige Weise verwendet wurde.

TOWER LIGHT S.r.l. guarantees its products, provided that not modified, for a period of 12 (twelve) months from the delivery date to the customer.

Within the aforesaid terms, in the countries where it exists an assistance organization, TOWER LIGHT S.r.l. is engaged to replace or to repair damaged pieces cause origin defect, working and/or assembly for means of the own authorized workshops.

The choice if to execute a repair or to replace a damages pieces it is to judgment of the TOWER LIGHT S.r.l. or the authorized workshops.

The guarantee in the rest of the world consists exclusively in the free supply of pieces revealed more usable for not assessed origin defect. The guarantee is applied after a examination of the materials damaged by the. The guarantee is applied after a examination of the materials damaged by the. The guarantee is applied after a examination of the materials damaged by the TOWER LIGHT S.r.l. Expenses of travel and transfer of the staff assigned to the repairs in guarantee are to client cargo, like the expenses for pack and transport of defective or replaced pieces.

The present guarantee does not apply on the starting batteries and on diesel/gasoline motors mounted on equipment TOWER LIGHT S.r.l., for which the manufacturer takes part directly.

The guarantee comes to stop when:

- *the contractual customer has not complied the payment obligation*
- *the manufacturer's seals has been tempered.*
- *repairs or modifications have been carried out from staff not pertaining to the network of attendance TOWER LIGHT S.r.l.*
- *the machine has been used in incautious or negligent way.*

Tower Light S.r.l.
Via Stazione, 3 bis
27030 Villanova d'Ardenghi (PV)
ITALY
Tel.: +39 0382 567011
Fax:+39 0382 400247

Web site:
http://www.towerlight.it

E-Mail:
info@towerlight.it

EG-KONFORMITÄTSERKLÄRUNG
CE DECLARATION OF CONFORMITY

Die Unterzeichneten / *We underwrite* : **TOWER LIGHT S.r.l.**

Rechtssitz / *Legal seat* : **Via Stazione 3 bis, 27030 Villanova d'Ardenghi, Pavia - ITALY -**

erklären unter eigener Verantwortung, dass die wie folgt benannte Maschine
We declare under our responsibility that the machine called

LINK TOWER 7mt 4x400W METAL HALIDE

Seriennummer Turm *Tower serial number*	Seriennummer Teleskopmast *Telascopic mast number*	Baujahr *Building year*

konform mit den von den EWG-Richtlinien vorgesehenen Sicherheitsanforderungen ist:
is compliance with the safety requirements contained in the EEC directives:

2004/108, 2006/95, 2006/42

Wir lehnen jede Verantwortung, die auf Veränderungen am Gerät ohne ausdrückliche schriftliche Autorisierung von Tower Light S.r.l. oder auf einen Gebrauch des Gerätes unter nicht perfekten Funktionsbedingungnen zurückzuführen sind, ab.
And we decline every responsibility deriving from the modification of the product not explicitly authorized for enrolled by Tower Light S.r.l. or for utilization of same in conditions of not perfect efficiency.

Werkleiter
Plant responsable

……..
Andrea Fontanella

Villanova d'Ardenghi (PV)

den _____

TOWER LIGHT s.r.l Via Stazione 3 bis, 27030 Villanova d'Ardenghi PAVIA
Tel. +39 0382 567011 - Fax.+39 0382 400247 Web: www.towerlight.it E-Mail: info@towerlight.it